記号	年月日	訂　正　記　事	担当	出図先 / 年月日								N o020
A												

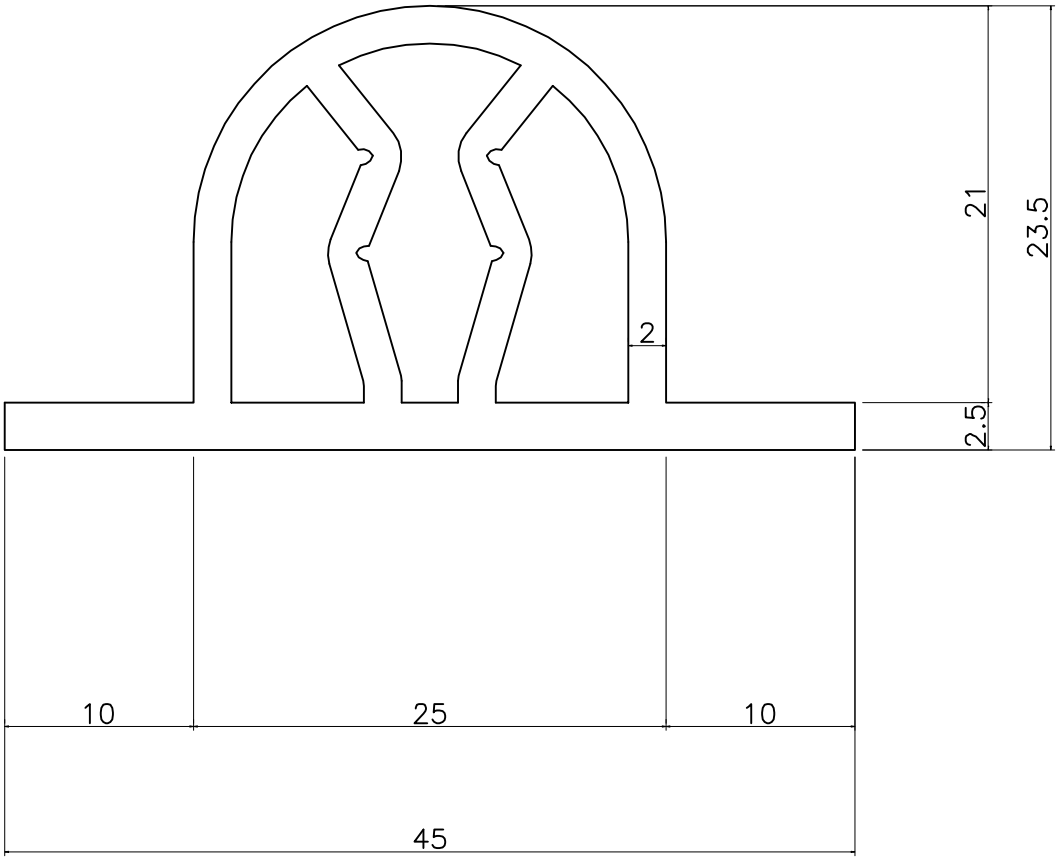

部番	名　称	個数	材質	寸度	図番又は記事
			軟質塩ビ（黒色）	２６７ｇ／ｍ	

名称　パッキン Ｈ－３００

記号

設計年月日	設計	製図	検図	承認	縮尺
2006/09/25					

株式会社　エコテック