記号	年月日	訂　正　記　事	担当	出図先 / 年月日								N 010
A												

天井・壁

コーチボルト止め

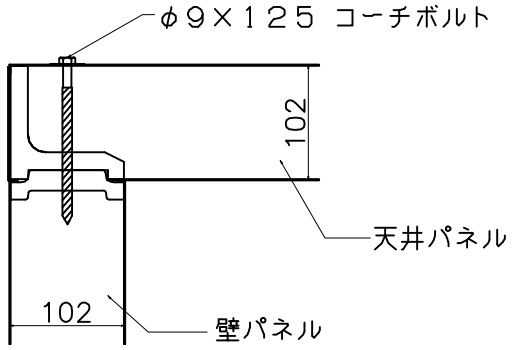

ファスナーロック止め

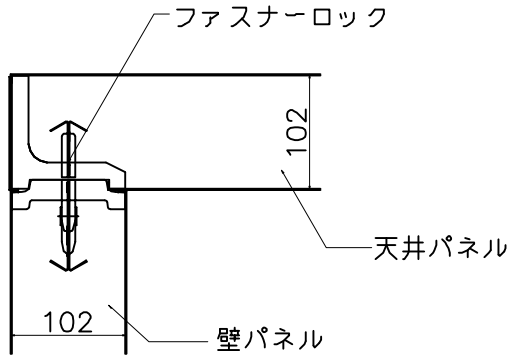

アルミアングル止め

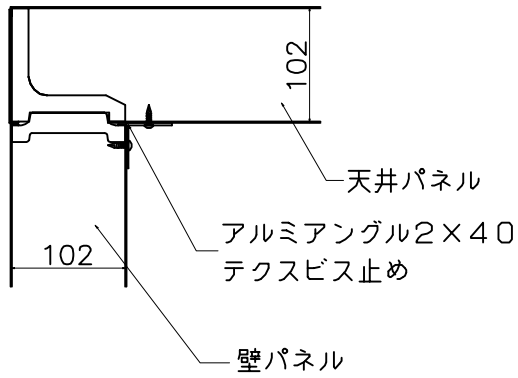

間仕切

アルミアングル＋フラットバー止め（1）

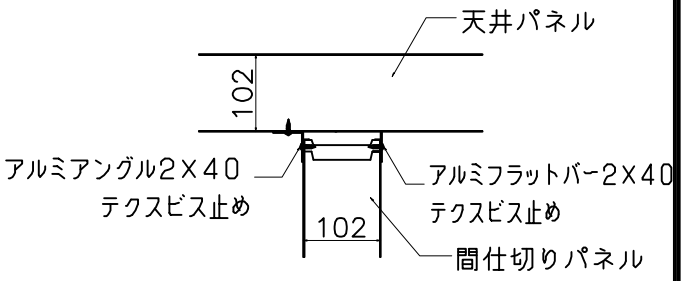

アルミアングル＋フラットバー止め（2）

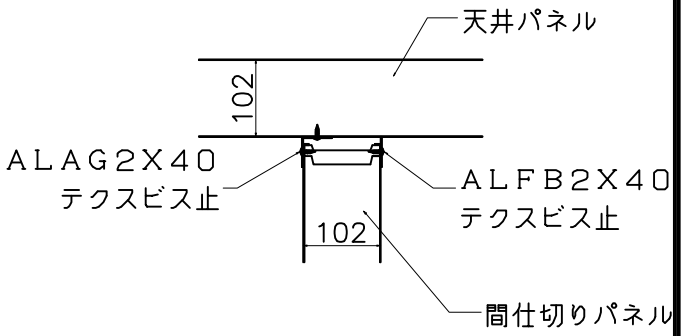

アルミアングル＋アルミアングル止め（1）

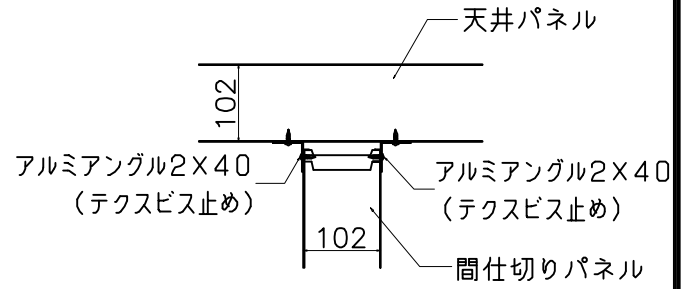

アルミアングル＋アルミアングル止め（2）

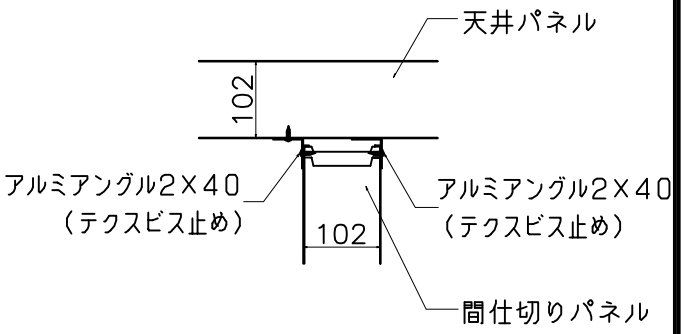

部番	名　称	個数	材質	寸度	図番又は記事

名称　天井部詳細・間仕切結合部詳細（102t）

記号

設計年月日	設計	製図	検図	承認	縮尺
2006/09/21					

株式会社　エコテック