記号	年月日	訂　正　記　事	担当	出図先 / 年月日								N o004
A												

ＦＲＰ縞板８ｔ（一体発泡）

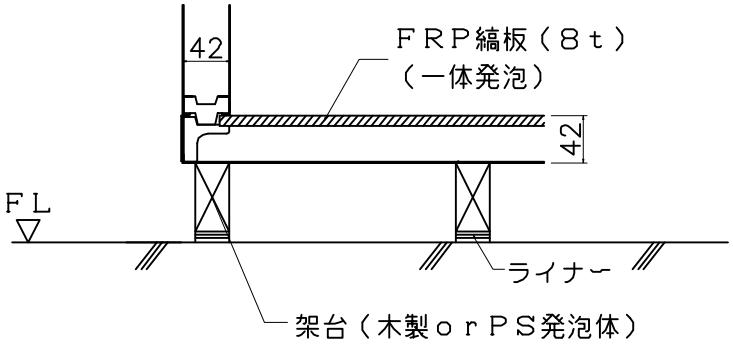

耐水ベニヤ９ｔ裏打ち

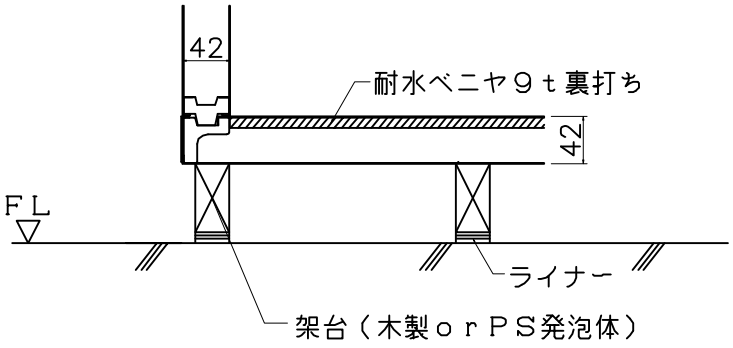

チェッカープレート敷き

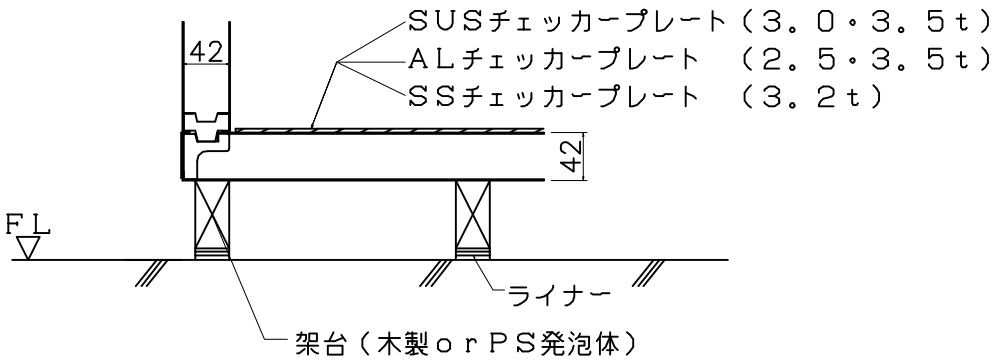

部番	名　称	個数	材質	寸度	図番又は記事

名称	記号
床パネル補強（４２ｔ）	

設計年月日	設計	製図	検図	承認	縮尺
2006/09/16					

株式会社　エコテック